USB Charger User Manual

Manuel d’utilisation du chargeur USB

Richelieu
richelieu.com

TITLE
INSTALLATION SHEET

OEXH716B030
OEXH716B900
OEXH716B100

1. Percer un trou dans la table ou le meuble, etc.

2. Brancher le câble USB au bas du chargeur USB

3. Insérer le produit dans le trou et alimenter la prise électrique à travers l' écrou de fixation en plastique

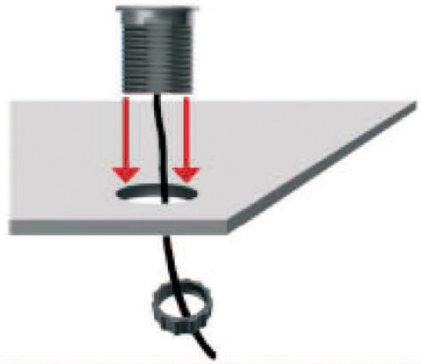

2 ports de charge USB (5 V 3,1 A)
Câble de 1,5 m (59 1/16 po) : chargeur USB A à USB
1 USB A vers l' adaptateur

4. Tourner l' écrou de fixation en plastique aussi loin que possible pour passer le fil

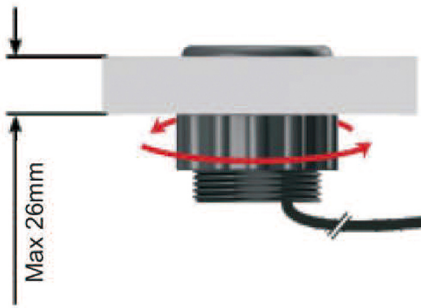

5. Connecter le port USB A à l' adaptateur

6. Connecter la fiche d' adaptation à la prise électrique prévue

1. Drill a hole in the table/furniture/etc.

2. Plug the USB cable to the bottom of the USB charging.

3. Insert the product into the hole and feed the power plug through the plastic fastening nut.

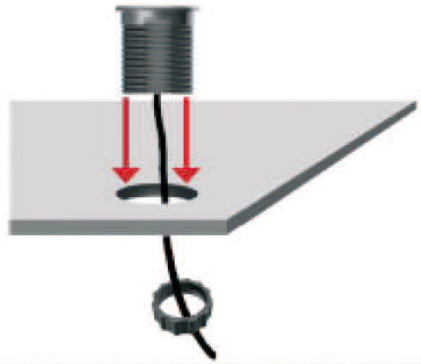

4. Turn the plastic fastening nut as far up the thread as possible.

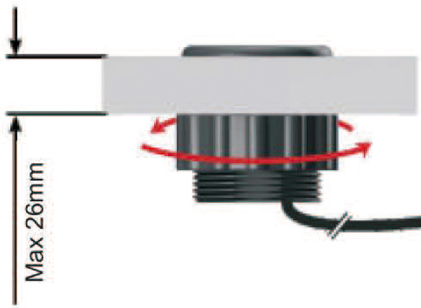

5. Connect the USB A port to the adapter.

6. Connect the adapter plug into the intended electrical socket.